S25-1MLC-B-2

SFP-Port 100Mbit Mini-GBIC Module 'B' end, 1 Fibre, 2 km, Multi-Mode, 1550/1310 nm, -40 à 75

Présentation

Le module émetteur-récepteur KGS est spécialement conçu pour prendre en charge la fibre optique haute performance, y compris la liaison de données duplex intégrée sur un seul mode. Conformes à l'accord multisource SFP (MSA), ces modules émetteurs-récepteurs sont dotés d'une fonction hot-plug pour une installation facile sans interrompre le fonctionnement de l'équipement hôte en ligne. L'émetteur-récepteur SFP peut être installé dans les switchs KGS avec une interface 100Base-FX.



Détails

- Conforme SFP multi-source
- Débit de données maximal 155 Mbits / s
- Conforme Class 1 laser safety standard IEC 60825
- 1 fibre multimode
- Connecteur LC
- Faible dissipation de puissance
- Capacité plug-and-play pour une installation facile
- Connexion à chaud
- -40°C à + 75°C température de fonctionnement
- Indicateur de détection de signal TTL
- Alimentation simple 3.3V
- Conforme à la norme IEEE 802.3ab

S25-1MLC-B-2

SFP-Port 100Mbit Mini-GBIC Module 'B' end, 1 Fibre, 2 km, Multi-Mode, 1550/1310 nm, -40 à 75

Spécifications techniques

General

Category	SFP
Port type	Multi Modus
No. of fibers	1
Port speed	100 Mbps
Wavelength	850 nm

Regulatory

Compliancy	CE, REACH, RoHS 2

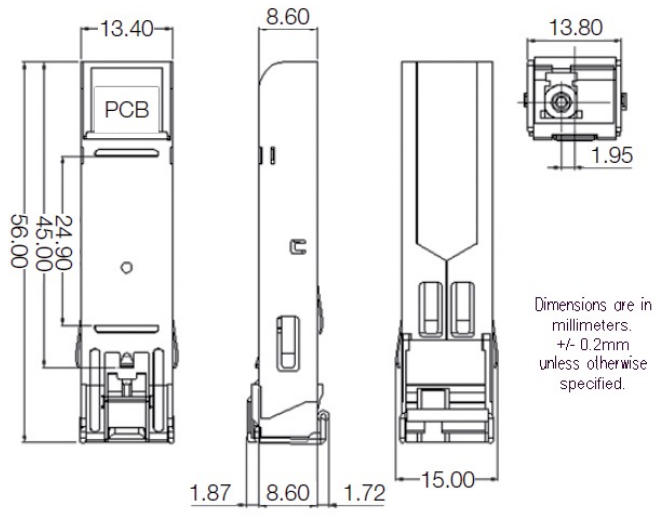

En tant que société d'innovation, Kidde Global Solutions se réserve le droit de modifier les spécifications des produits sans préavis. Pour les dernières spécifications du produit, visitez le site web fr.firesecurityproducts.com ou contactez votre représentant commercial.

Last updated on 12 November 2026 - 20:20