# S40-2SLC-10

**SFP+ 10GBase-SR  Fiber Optic Transceiver module -10km - SM**



# S40-2SLC-10

## SFP+ 10GBase-SR  Fiber Optic Transceiver module -10km - SM

## Tekniske specifikationer

### General

| | |
|---|---|
| Category | SFP |
| Port type | Enkelt Tilstand |
| No. of fibers | 2 |
| Port speed | 10G |
| Wavelength | 1310 nm |

### Regulatory

| | |
|---|---|
| Compliancy | CE, FCC |

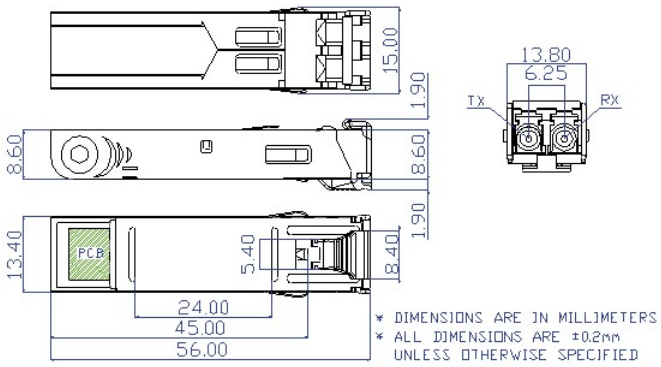


Kidde Global Solutions er et innovativt selskab og forbeholder sig ret til at ændre produktspecifikationer uden varsel. De nyeste produktspecifikationer kan du finde på dk.firesecurityproducts.com eller ved at kontakte din salgsrepræsentant hos.

Last updated on 12 November 2026 - 20:20