3045-W

Overfald tryk til vægmontering, ingen LED indikation ved aktivering. N/C skrue terminaler. Hvid



3045-W

Overfald tryk til vægmontering, ingen LED indikation ved aktivering. N/C skrue terminaler. Hvid

Tekniske specifikationer

General

Type	Omskifter
Water resistant	No
LED	No
Latching LED circuit	No
Alarm contact	Normalnie zamknięty

Wired/wireless

Wired-wireless	Kablede

Physical

Colour	Hvid

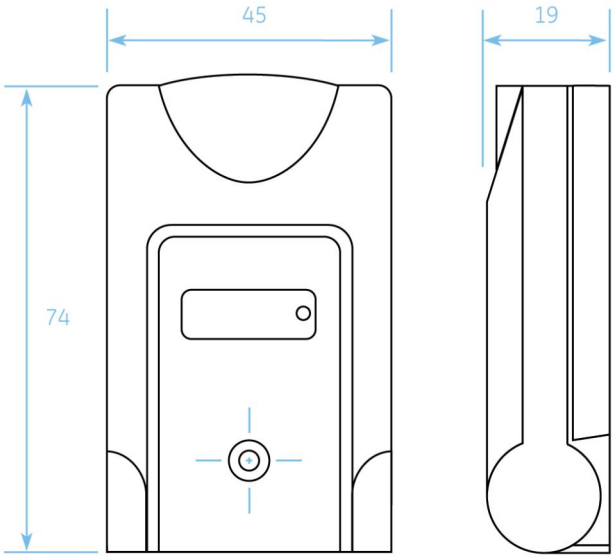

Kidde Global Solutions er et innovativt selskab og forbeholder sig ret til at ændre produktspecifikationer uden varsel. De nyeste produktspecifikationer kan du finde på dk.firesecurityproducts.com eller ved at kontakte din salgsrepræsentant hos.

Last updated on 12 November 2026 - 18:57