# DC109

**Contacto Magnético Industrial - GAP: 7.5 cm, 2m cabo aramado**



# DC109

## Contacto Magnético Industrial - GAP: 7.5 cm, 2m cabo aramado

## Especificações técnicas

### General

| | |
|---|---|
| Application type | Oppervlaktemontage |
| Contact type | NC |

### Wired/wireless

| | |
|---|---|
| Wired-wireless | Verdrahtet |

### Physical

| | |
|---|---|
| Material | Aluminium |

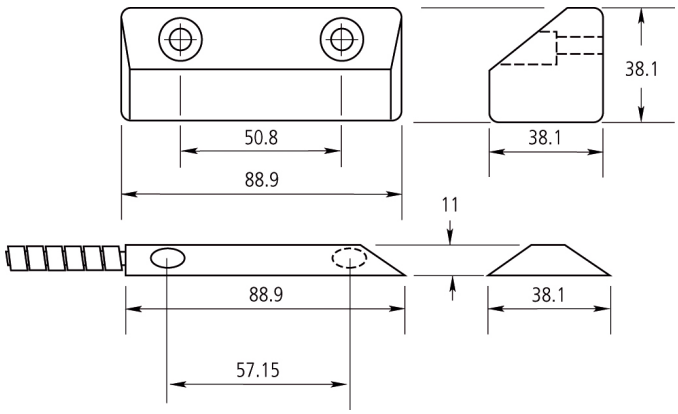


Como empresa de inovação, a Kidde Global Solutions reserva o direito de alterar as especificações do produto sem aviso prévio. Para obter informações sobre as especificações mais recentes do produto, visite pt.firesecurityproducts.com online ou contate o departamento comercial.

Last updated on 12 November 2026 - 18:57