TVD-CB3A

Base redonda superior TruVision (76.2mm/3 in.) para cámaras Turret motorizadas de la Serie 6

Descripción general

Con la base de copa TVD-CB3A, las cámaras Turret IP de la serie 6 TVT-5608H, TVT-5609H, TVT-5610H, TVT-5611H pueden instalarse en los soportes de montaje en pared o colgante TVD-SNB, TVD-CBW y TVD-PPB.

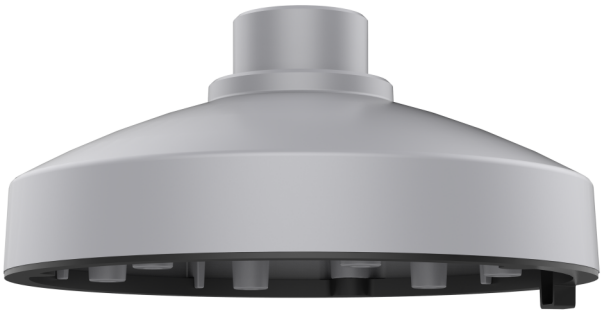

Detalles

- Compatible con las cámaras Tuuret IP TVT-5608H / TVT-5609H / TVT-5610H / TVT-5611H Serie 6
- Compatible con los soportes de montaje de pared/colgante TVD-SNB, TVD-CBW y TVD-PPB
- Diseñado para un cableado eficaz

TVD-CB3A

Base redonda superior TruVision (76.2mm/3 in.) para cámaras Turret motorizadas de la Serie 6

Especificaciones técnicas

General

Bracket type	Kamera
Support type	TruVision Mini Kuppeln
Bracket mounting part	Glocke
Mount type	Hängende Montage

Physical

Physical dimensions	Ø 140 x 66.6 mm
Net weight	220 g
Colour	Grau (Pantone 428c)
Material	Aluminium

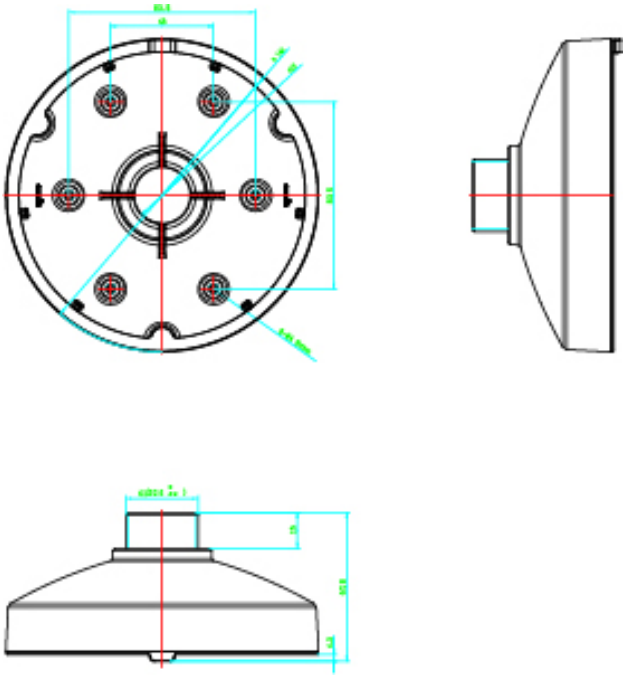

Como empresa innovadora, Kidde Global Solutions se reserva el derecho de modificar las especificaciones de los productos sin previo aviso. Para conocer las últimas especificaciones de los productos, visite la Web de es.firesecurityproducts.com o póngase en contacto con su comercial.

Last updated on 12 November 2026 - 18:57