TVD-CB6

Base redonda superior TruVision (135mm/5 in.) para cámaras motorizadas S6 turret. Usar con accesorios TVD-SNB, TVD-PPB, TVD-CBW.



TVD-CB6

Base redonda superior TruVision (135mm/5 in.) para cámaras motorizadas S6 turret. Usar con accesorios TVD-SNB, TVD-PPB, TVD-CBW.

Especificaciones técnicas

General

Bracket type	Kamera
Support type	TruVision mini kupler
Bracket mounting part	Glocke
Mount type	Vægmontering

Physical

Colour	Grå (Pantone 428c)
Material	Aluminium

Environmental

Environment	Indendør, Udendørs

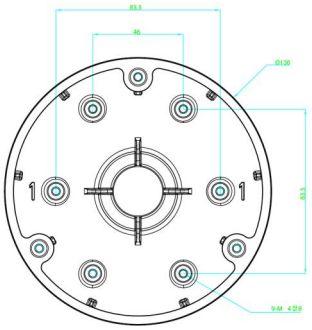

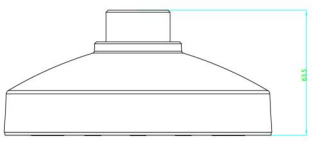

Como empresa innovadora, Kidde Global Solutions se reserva el derecho de modificar las especificaciones de los productos sin previo aviso. Para conocer las últimas especificaciones de los productos, visite la Web de es.firesecurityproducts.com o póngase en contacto con su comercial.

Last updated on 12 November 2026 - 18:57