S30-2MLC

Módulo mini-GBIC SFP 1000Base-SX, 2 Fibras MM, 550m.



S30-2MLC

Módulo mini-GBIC SFP 1000Base-SX, 2 Fibras MM, 550m.

Especificaciones técnicas

General

Category	SFP
Port type	Multi Modus
No. of fibers	2
Port speed	Gigabit
Wavelength	850 nm

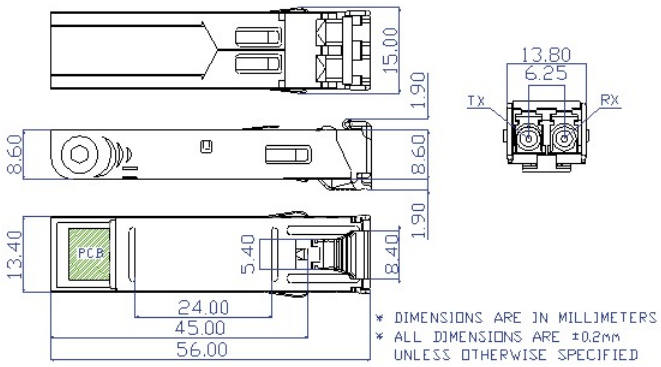

Como empresa innovadora, Kidde Global Solutions se reserva el derecho de modificar las especificaciones de los productos sin previo aviso. Para conocer las últimas especificaciones de los productos, visite la Web de es.firesecurityproducts.com o póngase en contacto con su comercial.

Last updated on 12 November 2026 - 20:20