TVP-PMB-03

TruVision PTZ Pendant Mount bracket

Allgemein

Mit der TruVision TVP-PMB-03-Abhängung lassen sich IP-PTZ-Kameras an der Decke montieren.



Einzelheiten

- Abhängung zur Befestigung an einer horizontalen Decke
- Kompatibel mit ausgewählten PTZ-Kameras

TVP-PMB-03

TruVision PTZ Pendant Mount bracket

Technische Spezifikationen

General

Bracket type	Camera
Support type	PTZ camera
Bracket mounting part	Mounting bracket
Mount type	Pendant mount
Cable management	Yes

Physical

Physical dimensions	117 x 117 x 105 mm
Net weight	750 g
Colour	Grey
Material	Aluminium alloy

Environmental

Environment	Indoor, Outdoor

Kompatible Produkte

Kategorie	Referenz	Beschreibung
Camera	TVGP-P02-0401-PTZ-G	TruVision 4MP IP PTZ camera, H.265+, 300m IR, 25x zoom, Super Low Light, IP67, IK10, NEMA 4X, Hi-PoE/36VDC
Camera	TVGP-P02-0402-PTZ-G	TruVision 4MP IP PTZ camera, H.265+, 400m IR, 42x zoom, Super Low Light, IP67, IK10, NEMA 4X, Hi-PoE/36VDC

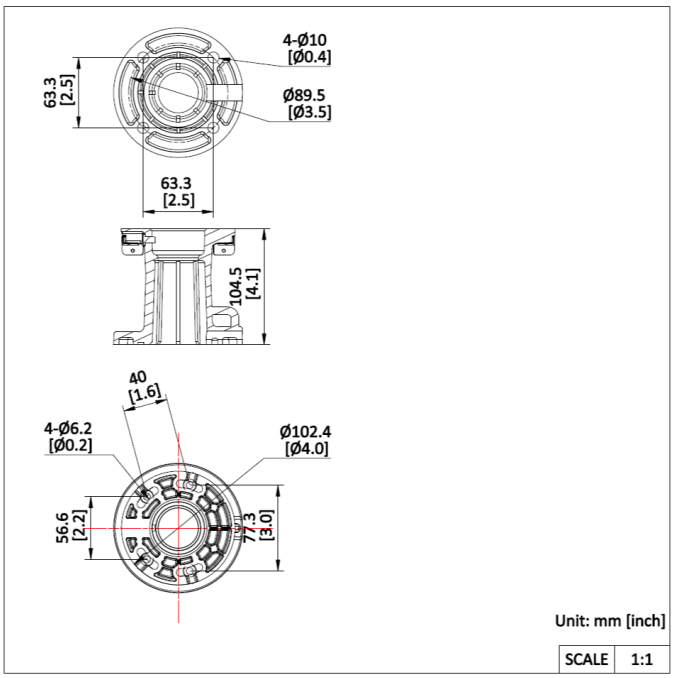

Als innovatives Unternehmen behält sich Kidde Global Solutions das Recht vor, Produktspezifikationen ohne Ankündigungen zu ändern. Für die aktuellsten Produktspezifikationen, besuchen Sie bitte de.firesecurityproducts.com online oder kontaktieren Sie bitte unsere Vertriebsmitarbeiter.