# KE-AS3111R

## Intelligente adressierbare akustische/optische Signalgeber der Excellence-Serie mit Isolator, rot

### Allgemein

Die innovative Excellence-Reihe intelligenter adressierbarer Geräte bietet fortschrittliche Funktionen für Zuverlässigkeit und Sicherheit. In Verbindung mit Funktionen für eine einfache Installation und Wartung neuer Brandmeldesysteme ist sie die perfekte Wahl für eine außergewöhnliche Gesamtleistung.

Der KE-AS3111R ist ein adressierbarer akustischer und optischer Signalgeber mit rotem Gehäuse und integrierter Isolierung für Brandmeldesysteme der Excellence-Serie. Sie werden über einen 2-Draht-Ring angeschlossen und sind ringgespeist. Sie sind kompatibel mit der automatischen Synchronisation, die über die Zentrale gesteuert wird.

### Installation

Zur Vereinfachung der Systemplanung nutzen Excellence-Benachrichtigungsgeräte denselben Ring wie Excellence-Punktdetektoren. Dies ermöglicht eine standardisierte Verkabelung mit weniger Verkabelungsproblemen und erlaubt den Austausch von Geräten ohne Neuverkabelung, sollten sich die Anforderungen ändern. Optionales Installationszubehör zur Unterstützung von Oberflächenkanaleinführungen, Zierleisten, Adressetiketten und Adressaufklebern ist für verschiedene Anwendungen erhältlich.

Um die Installation und Inbetriebnahme zu erleichtern, sorgen zahlreiche Funktionen dafür, dass das Gerät einfach und korrekt in den Sockel eingesetzt, sicher an den Ring angeschlossen wird und einwandfrei funktioniert. Lokale mehrfarbige LED-Anzeigen helfen dabei, Probleme vor Ort zu visualisieren, ohne dass ein Zugriff auf die Brandmeldezentrale erforderlich ist.

### Konfiguration und Betrieb

Die gesamte funktionale Programmierung wird von der Zentrale gesteuert und kann ohne Zugriff auf das Gerät spontan geändert werden.

Bei starker Belastung des Rings bieten alle Excellence-Benachrichtigungsgeräte eine einzigartige „batterieunterstützte Aktivierungsfunktion“, mit der das Gerät seine Aktivierungsenergie aus 3 x CR123-Batterien beziehen kann, die optional in das Gerät eingesetzt werden können. Durch die Verwendung von Batterien wird der Ring vor einer möglichen Überlastung geschützt, die das System gefährden könnte, und es können bis zu 128 Benachrichtigungsgeräte an jeden Excellence-Ring angeschlossen werden. Wenn Batterien verwendet werden, werden diese automatisch vom Gerät überwacht, wobei ausreichend Zeit für eine Warnung bleibt, wenn die Batterien ausgetauscht werden müssen. Unter normalen Betriebsbedingungen sollten die Batterien mehr als 5 Jahre lang halten, ohne dass ein Austausch erforderlich ist.

### Sicherheit




### Einzelheiten

- Standard-Erstbefestigung, gemeinsam mit Punktdetektoren genutzt, für einfache Planung, Logistik und Installation
- Integrierte Kurzschluss-Isolierung für zusätzlichen Sicherheitsschutz
- Sockelverriegelung, Adressetikett, Verkleidung und Oberflächenverkabelungshalterung für eine einfache Installation unter allen Bedingungen
- Ring mit batterieunterstützter Aktivierung, der bis zu 128 Geräte pro Ring ermöglicht
- 32 wählbare Töne in 4 wählbaren Lautstärkestufen, die über die Zentrale neu konfiguriert werden können
- Integrierte, hochhelle optische Anzeige zur Aufmerksamkeitserregung in lauten Umgebungen
- Mehrstufige Evakuierungsunterstützung für Anwendungsflexibilität
- Selbsttests vor und nach der Aktivierung gewährleisten maximale Sicherheit
- Automatische Synchronisierung
- Dreifarbige Diagnose-LED-Anzeige für schnelle Inbetriebnahme und Unterstützung bei der Fehlersuche

Durch automatische tägliche Selbsttests wird sichergestellt, dass bei Aktivierung des Geräts alles wie erwartet funktioniert. Selbsttests vor der Aktivierung sorgen dafür, dass vor dem Eintreten eines Ereignisses eine Warnung ausgegeben wird, wodurch das Risiko bei erforderlicher Benachrichtigung minimiert wird. Mit dem integrierten Isolator ist die Kontinuität des Betriebs auch bei einem einzelnen Kurzschluss im Ring gewährleistet.

# KE-AS3111R

## Intelligente adressierbare akustische/optische Signalgeber der Excellence-Serie mit Isolator, rot

## Technische Spezifikationen

### General

| | |
|---|---|
| Compatibility | Kidde Commercial Excellence Systems |
| Addressing method | DIL switch |
| Monitoring | Activated, Battery level, Continuously self-checking, Fault, Open circuit, Short circuit |

### Electrical

| | |
|---|---|
| Power supply type | Batterien, Loop-Stromversorgung |
| Batteries | 3 x CR123 (optional) |
| Operating voltage | 17 bis 29 VDC |
| Communication voltage | 4 bis 11 V gepulst |
| Current consumption | 250 µA (Ruhezustand)<br>Die Alarmstromwerte (einstellungsabhängig) entnehmen Sie bitte dem Installationsblatt. |

### Sounder

| | |
|---|---|
| Output level | 55 bis 102 dB(A) – tonabhängig |
| Output level adjustment | 4 Stufen |
| Frequency | Vom Benutzer wählbar |
| Selectable tones | 32 |
| Synchronization | Unterstützt |
| No. of stages | 3 |

### VID

| | |
|---|---|
| Colour | Rot |
| Flash frequency | 0,5 Hz (1 Blitz alle 2 s) |
| Synchronization | Unterstützt |

### Isolation

| | |
|---|---|
| Type | Negativer Zeilenumbruch |
| Loop current | 5 mA (isoliert) |
| Series resistance | <0,08 Ω |
| Switch current | 1,05 A (kontinuierlich) / 1,4 A (gepulst) |
| Leakage current | <1 mA |
| Isolation voltage | 14 bis 15,5 VDC |
| Reconnect voltage | 14 bis 15,5 VDC |

### Physical

| | |
|---|---|
| Physical dimensions | 111 x 81 mm (Ø x H) |
| Net weight | 300 g |
| Colour | Rot (RAL 3001) |
| Mounting type | Montage auf Sockel |
| Mounting position | Decke, Wand |
| Material | PC / ABS |

### Environmental

| | |
|---|---|
| Operating temperature | -10 bis +55 °C |
| Storage temperature | -25 bis +70 °C |
| Environment | Drinnen |
| IP rating | IP21C |

### Regulatory

| | |
|---|---|
| Compliancy | CE, REACH, RoHS 3, WEEE |
| Certification | CPR |

### Kompatible Produkte

| Kategorie | Referenz | Beschreibung |
|---|---|---|
| Detection device | KE-ASA-AUXR | Intelligentes adressierbares Benachrichtigungszubehör – tiefe Basis (rot) |
| Detection device | KE-DB3010W | Zubehör für intelligente Melder der Excellence-Serie – Standardsockel |

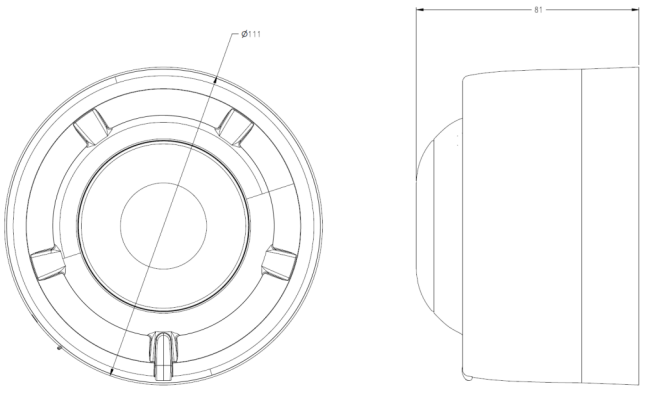


KIDDE COMMERCIAL

Als innovatives Unternehmen behält sich Kidde Global Solutions das Recht vor, Produktspezifikationen ohne Ankündigungen zu ändern. Für die aktuellsten Produktspezifikationen, besuchen Sie bitte de.firesecurityproducts.com online oder kontaktieren Sie bitte unsere Vertriebsmitarbeiter.