TVD-CBW-CB-B

Uchwyt ścienny z pierścieniem montażowym TruVision do kamer typu turret z obiektywami stałoogniskowymi, czarny

Overview

The TVD-CBW-CB-B includes wall mount and cup base compatible with M Series fixed lens Turret IP cameras, black.



Szczegóły

- Uchwyt ścienny z zainstalowanym pierścieniem montażowym, czarny
- Kompatybilny z kamerami serii M z obiektywami stałoogniskowymi, kolor czarny

TVD-CBW-CB-B

Uchwyt ścienny z pierścieniem montażowym TruVision do kamer typu turret z obiektywami stałoogniskowymi, czarny

Specyfikacja techniczna

General

Bracket type	Telecamera
Bracket mounting part	Mounting bracket
Mount type	Wall mount

Physical

Physical dimensions	120 x 183.5 x 162 mm 4.72 x 7.22 x 9.0 in.
Net weight	870 g (with cup base attached) 1.92 lb. (with cup base attached)
Colour	Black
Material	Aluminium

Environmental

Environment	Indoor, Outdoor

Compatibility

Fixed lens Turret cameras, black	TVGP-M01-0201-TUR-B, TVGP-M01-0401-TUR-B, TVT-5603, TVT 5606

Wyroby zgodne

Kategoria	Odniesienie	Opis
Camera	TVGP-M01-0201-TUR-B	TruVision 2MP, H.265+, Smart IP Turret Camera, 30 m IR, 2.8 mm lens, black
Camera	TVGP-M01-0401-TUR-B	TruVision 4MP, H.265+, Smart IP Turret Camera, 30 m IR, 2.8 mm lens, black

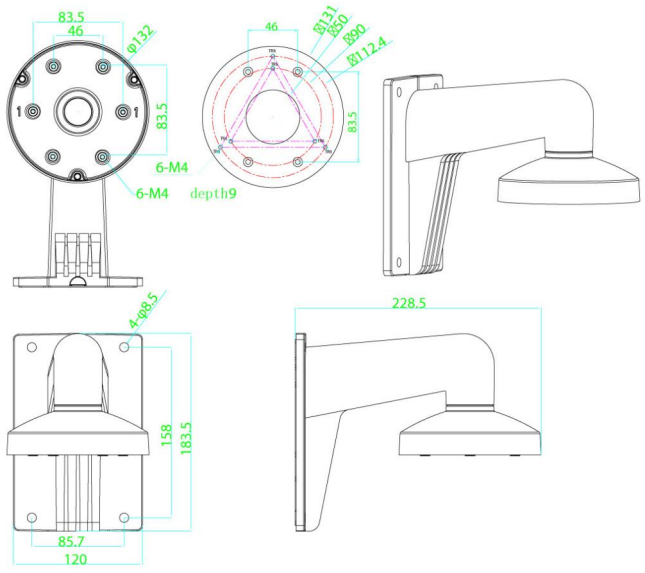

ARITECH

Będąc firmą innowacyjną, Kidde Global Solutions zastrzega sobie prawo do zmian w specyfikacji wyrobów bez uprzedzenia. W celu uzyskania najnowszych specyfikacji prosimy o wizytę na stronach pl/firesecurityproducts.com lub kontakt z przedstawicielem handlowym.

Last updated on 12 November 2026 - 18:57