# TVD-CBW-CB-B

**Support mural TruVision et socle à coupelles pour caméras tourelles à objectif fixe, noir.**

## Overview

The TVD-CBW-CB-B includes wall mount and cup base compatible with M Series fixed lens Turret IP cameras, black.



## Détails

- Support mural avec base de gobelet préinstallée, noir
- Compatible avec les caméras IP tourelles à objectif fixe de la série M, noir.

# TVD-CBW-CB-B

**Support mural TruVision et socle à coupelles pour caméras tourelles à objectif fixe, noir.**

## Spécifications techniques

### General

| | |
|---|---|
| Bracket type | Telecamera |
| Bracket mounting part | Montagehalterung |
| Mount type | Wandmontage |

### Physical

| | |
|---|---|
| Physical dimensions | 120 x 183.5 x 162 mm<br>4.72 x 7.22 x 9.0 in. |
| Net weight | 870 g (with cup base attached)<br>1.92 lb. (with cup base attached) |
| Colour | Schwarz |
| Material | Aluminium |

### Environmental

| | |
|---|---|
| Environment | Drinnen, Draussen |

### Compatibility

| | |
|---|---|
| Fixed lens Turret cameras, black | TVGP-M01-0201-TUR-B, TVGP-M01-0401-TUR-B, TVT-5603, TVT 5606 |

### Produits compatibles

| Catégorie | Référence | Description |
|---|---|---|
| Camera | TVGP-M01-0201-TUR-B | Caméra IP tourelle TruVision 2MP, H.265+, IR 30m, objectif 2.8mm, noire, IP67. |
| Camera | TVGP-M01-0401-TUR-B | Caméra tourelle noire TruVision 4 Mpx, H.265+, Smart IP, IR 30m, objectif 2.8mm, IP67. |

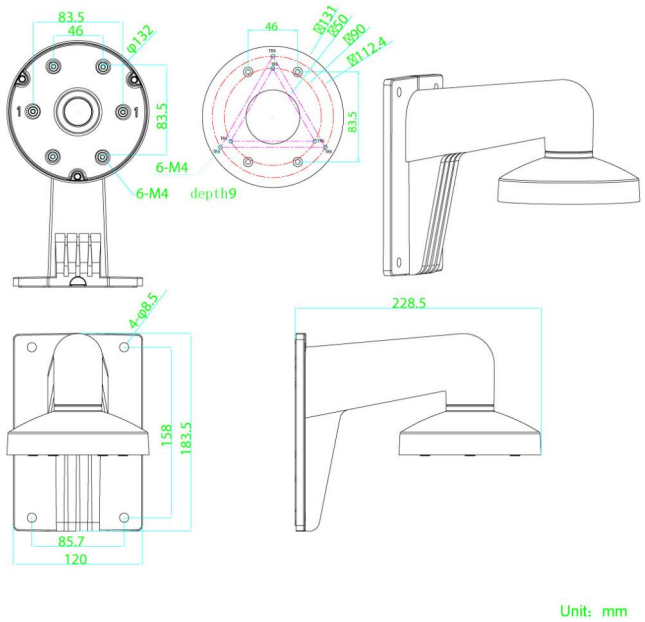


En tant que société d'innovation, Kidde Global Solutions se réserve le droit de modifier les spécifications des produits sans préavis. Pour les dernières spécifications du produit, visitez le site web fr.firesecurityproducts.com ou contactez votre représentant commercial.

Last updated on 12 November 2026 - 18:57