DC101R4.7

Contact pour montage en surface câblé avec résistance de 4,7K

Présentation

Les contacts magnétiques à montage en surface de la série DC101 sont conçus pour être utilisés dans des installations où une petite unité étanche est nécessaire. Le commutateur à lames est totalement encapsulé dans un composé de remplissage exclusif en polyuréthane, empêchant l'humidité de pénétrer dans le contact et de provoquer de fausses alarmes.

Installation facile

L'écartement standard de 16 mm permet une installation rapide et facile et évite les fausses alarmes dues à des portes mal ajustées. Les trous de montage encastrés permettent de réaliser des installations soignées.

Composants et matériaux de haute qualité

Les embases Reed sont plaquées au rhodium ou au ruthénium, puis scellées hermétiquement dans de l'azote sec. Cela offre une protection supérieure contre le grippage et fournit un environnement exempt d'humidité, ce qui empêche la corrosion.



Détails

- Montage pratique en surface
- Longueur de fil standard de 2 m
- Boucle d'autoprotection fournie
- Design soigné et compact.

DC101R4.7

Contact pour montage en surface câblé avec résistance de 4,7K

Spécifications techniques

General

Application type	Montaggio a superficie
Contact type	Resistenza 4K7

Wired/wireless

Wired-wireless	Verdrahtet

Regulatory

EN50131 grade	Klasse 2

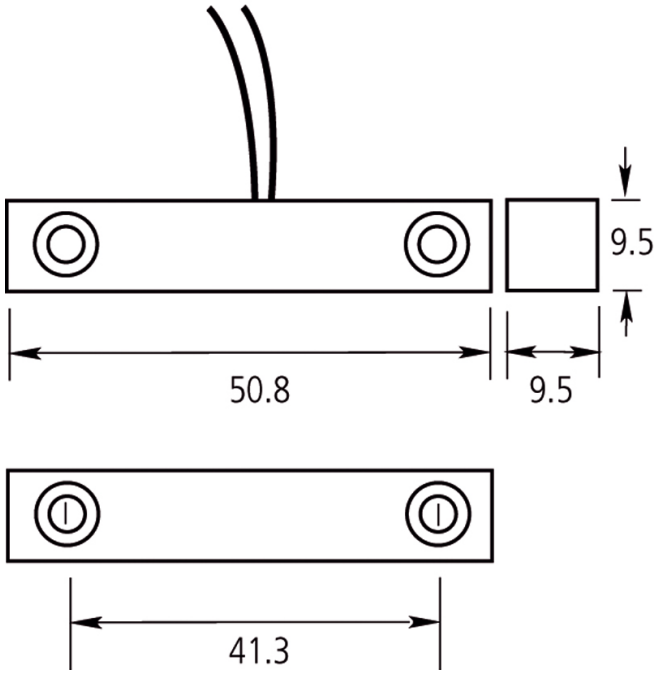

En tant que société d'innovation, Kidde Global Solutions se réserve le droit de modifier les spécifications des produits sans préavis. Pour les dernières spécifications du produit, visitez le site web fr.firesecurityproducts.com ou contactez votre représentant commercial.

Last updated on 12 November 2026 - 18:57