TVD-CBW-CB-B

TruVision Wandhalterung und Sockel für Turretkameras mit fester Brennweite, schwarz

Allgemein

Die TVD-CBW-CB-B umfasst eine Wandhalterung und einen Sockel, der mit Turret-IP-Kameras der M-Serie mit festem Objektiv kompatibel ist, schwarz.



Einzelheiten

- Wandhalterung mit vorinstalliertem Sockel, schwarz
- Kompatibel mit IP-Turret-Kameras der M-Serie mit fester Brennweite, schwarz

TVD-CBW-CB-B

TruVision Wandhalterung und Sockel für Turretkameras mit fester Brennweite, schwarz

Technische Spezifikationen

General

Bracket type	Telecamera
Bracket mounting part	Montagehalterung
Mount type	Wandmontage

Physical

Physical dimensions	120 x 183.5 x 162 mm
Net weight	870 g (mit Sockel)
Colour	Schwarz
Material	Aluminium

Environmental

Environment	Drinnen, Draussen

Kompatible Produkte

Kategorie	Referenz	Beschreibung
Camera	TVGP-M01-0201-TUR-B	TruVision 2 MP, H.265+, Smart IP Turret Camera, 30 m IR, 2,8-mm-Objektiv, schwarz
Camera	TVGP-M01-0401-TUR-B	TruVision 4 MP, H.265+, Smart IP Turret Camera, 30 m IR, 2,8-mm-Objektiv, schwarz

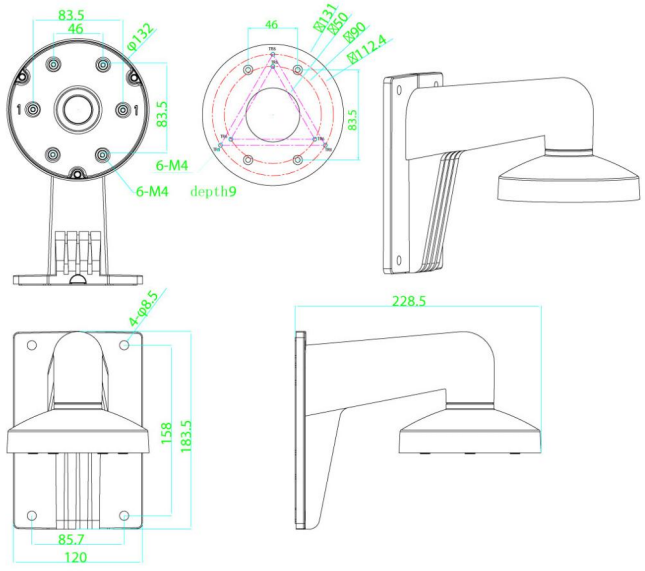

Als innovatives Unternehmen behält sich Kidde Global Solutions das Recht vor, Produktspezifikationen ohne Ankündigungen zu ändern. Für die aktuellsten Produktspezifikationen, besuchen Sie bitte de.firesecurityproducts.com online oder kontaktieren Sie bitte unsere Vertriebsmitarbeiter.