KE-ASA-AUXW

Intelligentes adressierbares Benachrichtigungszubehör – tiefer Sockel (weiß)

Allgemein

Die innovative Excellence-Reihe intelligenter adressierbarer Geräte bietet fortschrittliche Funktionen für Zuverlässigkeit und Sicherheit. In Verbindung mit Funktionen für eine einfache Installation und Wartung neuer Brandmeldesysteme ist sie die perfekte Wahl für eine außergewöhnliche Gesamtleistung.

Das KE-DBA-AUXW ist ein Zubehörteil der Excellence-Serie für die Aufputzmontage. Es ermöglicht die Verlegung von Kabeln, indem Standard-Elektroinstallationsrohre direkt in den Sockel geführt werden, sodass keine Kabel sichtbar sind.



Vorbereitung

Die standardmäßige hintere Kabeleinführung in den Sockel ist mit denselben breiten Öffnungsmaßen wie der Standardsockel erhältlich und bietet reichlich Platz für Kabel. Zusätzlich sind vier Einführungsstellen an der Wand der Halterung für die seitliche Einführung vorgesehen, die im Abstand von 90° um den Sockel herum angeordnet sind, um die Einführung und den Austritt in alle Richtungen zu ermöglichen.

Installation

Die Kabeleinführungspunkte sind praktischerweise mit Ausbrüchen und Bohrstellen versehen, um beide Installationsmethoden zu erleichtern.

Schlüsselloch-Befestigungspunkte erleichtern die Installation zusätzlich, wobei integrierte Flexibilitätsmerkmale die Montage auf unebenen Oberflächen ohne Verzerrung des Sockels ermöglichen.

Der Standard-Detektorsockel der Excellence-Serie passt genau in die Halterung und vervollständigt die Installation mit denselben Funktionen wie bei der Standard-Aufputzmontage, einschließlich der Möglichkeit zur Anbringung von Adressetiketten an zwei Stellen, einer Kopfverriegelung zur Verhinderung einer unbefugten Entfernung des Detektors und Funktionen zur Ausrichtung des Geräts für eine schnelle, einfache und sichere Platzierung des Detektors.

Einzelheiten

- Große hintere Kabeleinführung mit reichlich Platz für Kabel
- Seitlicher Kabeleinführung schützt Kabel vor Beschädigung
- Bohrortung und Ausbruchunterstützung für Leitungseintritte
- Unterstützung für unebene Montageflächen mit Spannungsentlastung
- Installationsvorrichtung mit Option für Erstbefestigungsschraube reduziert Installationszeit und -aufwand
- Durch zwei Tag-Positionen wird eine Ausrichtung vermieden, sodass die Tags sichtbar sind.
- Unterstützt Standard-Sockel der Excellence-Serie ohne Funktionsverlust, alle Sockelfunktionen bleiben nutzbar.
- Unterstützt den Zugriff auf den wählbaren Detektorsicherungsmechanismus, der vor unbefugtem Entfernen des Detektors schützt.

KE-ASA-AUXW

Intelligentes adressierbares Benachrichtigungszubehör – tiefer Sockel (weiß)

Technische Spezifikationen

General

Compatibility	Sockel der Excellence-Serie

Physical

Physical dimensions	111 x 47 mm (Ø x H)
Net weight	165 g
Colour	Bianco (RAL 9016)
Mounting type	Deckenmontage
Cable entries	5 (1 hinten, 4 mit 25 mm (Ø) Kabelkanal)
Material (body)	Geformtes ABS

Environmental

Vandal proof	No
Operating temperature	-30 bis +85 °C
Relative humidity	20 bis 95 % nicht kondensierend
Environment	Drinnen

Regulatory

Compliancy	CE, REACH, RoHS 3, WEEE
Certification	CE

Kompatible Produkte

Kategorie	Referenz	Beschreibung
Detection device	KE-DB3010W	Zubehör für intelligente Melder der Excellence-Serie – Standardsockel
Detection device	KE-DBA-TAGW	ActivSense™ Intelligent Universal Base Accessory - Address Tag (White)

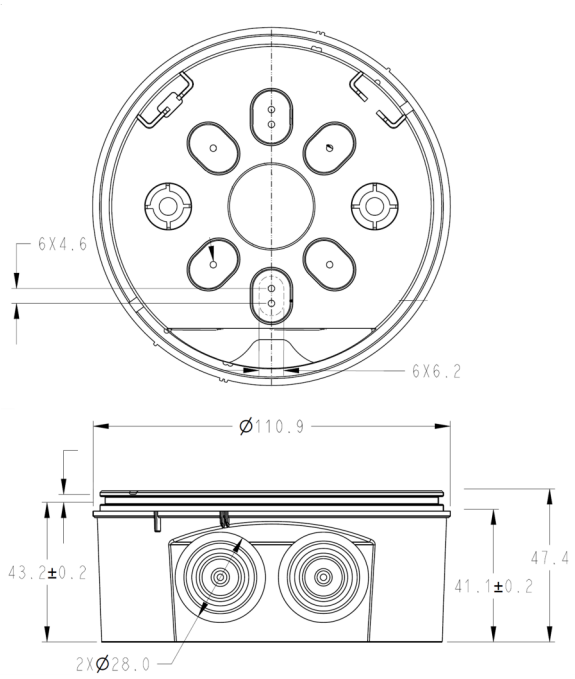

KIDDE COMMERCIAL

Als innovatives Unternehmen behält sich Kidde Global Solutions das Recht vor, Produktspezifikationen ohne Ankündigungen zu ändern. Für die aktuellsten Produktspezifikationen, besuchen Sie bitte de.firesecurityproducts.com online oder kontaktieren Sie bitte unsere Vertriebsmitarbeiter.