NC-DPH-W

Detetor térmico convencional (branco)



Detalhes

- Auto-diagnóstico
- Ativação de teste local com reed switch
- A visibilidade total do LED (ângulo de visão de 360°) evita o tempo gasto na orientação específica do detetor
- LED indicação de polling configurável
- Saída para sinalizador remoto
- 3 Níveis programáveis de operação (A1R, A2S e BS)

NC-DPH-W

Detetor térmico convencional (branco)

Especificações técnicas

General

Status indication	LED vermelho
User interface	Via LED - polling, falha, contaminação e alarme
Compatibility	Painéis convencionais da série NC e monitores de zona convencionais da série Excellence
Reset voltage	< 1 VDC
Reset time	<10 s
Alarm levels	3
Connectivity	Ligação de zone - 2-fios (sensível polaridade), Sinalz.- 2-fios (sensível polaridade)

Electrical

Operating voltage	9.5 a 28 VDC (24 VDC typical)
Current consumption	<60 µA (Quiescent) ≤55 mA (Alarm)
Cable specification	>1.0 mm²
No. of cable cores	2
Terminals	4

Detection

Detection principle	Calor
Sensitivity	Programável
Zone length	Depende do painel

Output

Remote alarm output	1

Physical

Physical dimensions	54.5 mm (incluindo base) x 100 mm Ø
Net weight	±110 g
Colour	Blanc (RAL 9016)
Mounting type	Deckenmontage
Material (body)	ABS

Environmental

Vandal proof	No
Operating temperature	-10 to +65°C
Relative humidity	0 to 95% noncondensing
Environment	Drinnen
IP rating	IP2x

Regulatory

Compliancy	CE, WEEE
Certification	EN54-5
Voluntary marks	BOSEC
Standards	LPCB

Produtos compatíveis

Categoria	Referência	Descrição
Detection device	NC-D-PT	Programador dispositivos
Detection device	NC-DB-W	Base standard para detetor convencional (Branco)
Detection device	NC-DB2R-W	Base convencional com duplo relé (Branco)
Detection device	NC-DBD-W	Base standard para detetor convencional com díodo (Branco)
Detection device	NC-DBR-W	Base convencional com relé (Branco)
Notification device	PA25/3L	Sinalizador Remoto - Convencional

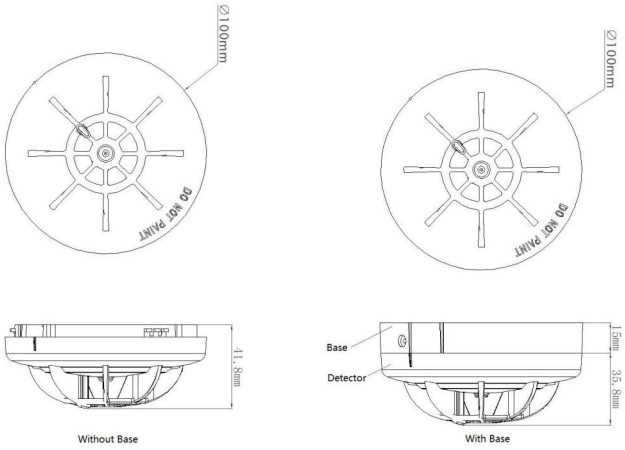

KIDDE COMMERCIAL

Como empresa de inovação, a Kidde Global Solutions reserva o direito de alterar as especificações do produto sem aviso prévio. Para obter informações sobre as especificações mais recentes do produto, visite pt.firesecurityproducts.com online ou contate o departamento comercial.

Last updated on 12 November 2026 - 18:57