DC101S60

Czujka magnetyczna przewód 4x600cm, przykręcana, NC, szczelina 15mm, B



DC101S60

Czujka magnetyczna przewód 4x600cm, przykręcana, NC, szczelina 15mm, B

Specyfikacja techniczna

General

Application type	Montage en surface
Contact type	NC

Wired/wireless

Wired-wireless	Wired

Regulatory

EN50131 grade	Grade 2

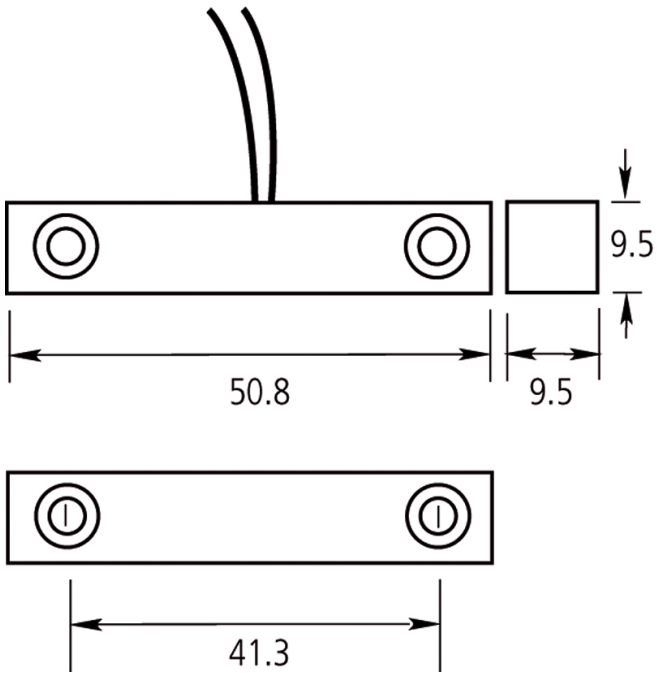

Będąc firmą innowacyjną, Kidde Global Solutions zastrzega sobie prawo do zmian w specyfikacji wyrobów bez uprzedzenia. W celu uzyskania najnowszych specyfikacji prosimy o wizytę na stronach pl/firesecurityproducts.com lub kontakt z przedstawicielem handlowym.

Last updated on 12 November 2026 - 18:57