NC-DPH-W

Detector de calor convencional (Blanco)

General

El NC-DPH-W es un detector de calor de temperatura fija o de velocidad de aumento convencional configurable.

Aplicaciones

El detector se puede instalar en la base de detector convencional NC-DB-W para aplicaciones estándar, o en la base de diodo NC-DBD-W cuando se requiere la función de cabezal extraido según la norma BS5839. La sensibilidad de detección se puede programar mediante el programador de dispositivos NC-D-PT.



Detalles

- Autodiagnóstico
- Activación de prueba local con interruptor reed
- La visibilidad LED en todas direcciones (ángulo de visión de 360°) evita perder tiempo en la orientación específica del detector
- Soporte de LED de sondeo configurable
- Salida de indicador remoto
- 3 niveles operativos programables (A1R, A2S y BS)

NC-DPH-W

Detector de calor convencional (Blanco)

Especificaciones técnicas

General

Status indication	LED Rojo
User interface	Vía LED: sondeo, avería, contaminación y alarma
Compatibility	Paneles convencionales de la serie NC y módulos monitores de zona convencionales de la serie Excellence
Reset voltage	< 1 VDC
Reset time	<10 s
Alarm levels	3
Connectivity	Conexión de zona: 2 núcleos (sensible a la polaridad), conexión RI: 2 núcleos (sensible a la polaridad)

Electrical

Operating voltage	9,5 a 28 VCC (24 VCC típico)
Current consumption	<60 µA (Reposo) ≤55 mA (Alarma)
Cable specification	>1.0 mm²
No. of cable cores	2
Terminals	4

Detection

Detection principle	Calor
Sensitivity	Programable
Zone length	Depende del panel

Output

Remote alarm output	1

Physical

Physical dimensions	54,5 mm (incluida la base) x 100 mm Ø
Net weight	±110 g
Colour	Blanc (RAL 9016)
Mounting type	Deckenmontage
Material (body)	ABS

Environmental

Vandal proof	No
Operating temperature	-10 a +65°C
Relative humidity	0 a 95% sin condensación
Environment	Drinnen
IP rating	IP2x

Regulatory

Compliancy	CE, WEEE
Certification	EN54-5
Voluntary marks	BOSEC
Standards	LPCB

Productos compatibles

Categoría	Referencia	Descripción
Detection device	NC-D-PT	Programador de mano convencional
Detection device	NC-DB-W	Base detector puntual estándar convencional (Blanco)
Detection device	NC-DB2R-W	Base detector puntual estándar convencional con relé doble (Blanco)
Detection device	NC-DBD-W	Base detector puntual estándar convencional con diodo (Blanco)
Detection device	NC-DBR-W	Base detector puntual estándar convencional con relé (Blanco)
Notification device	PA25/3L	Piloto convencional indicador de acción para detectores de incendio.

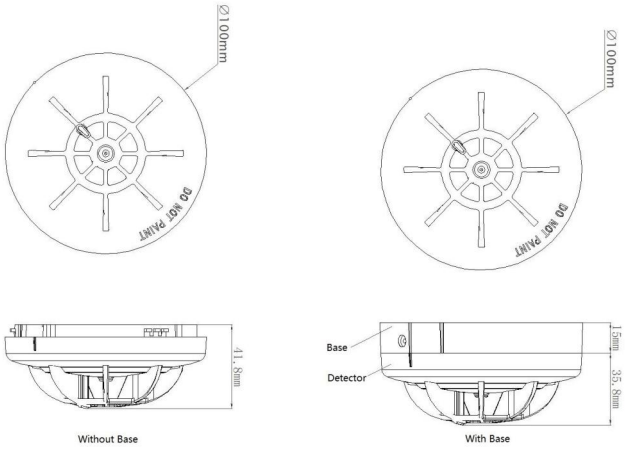

Como empresa innovadora, Kidde Global Solutions se reserva el derecho de modificar las especificaciones de los productos sin previo aviso. Para conocer las últimas especificaciones de los productos, visite la Web de es.firesecurityproducts.com o póngase en contacto con su comercial.

Last updated on 12 November 2026 - 18:57