# S25-2MLC-2

## Mini-GBIC Transceiver für SFP-Port 100Base-FX (1310nm) - 2 km - MM

### Übersicht

Das KGS Fire & Security Transceiver-Modul wurde speziell für Hochleistungs-Glasfasern entwickelt, einschließlich integrierter Duplex-Datenverbindung über den Multimodus. Diese Transceiver-Module sind mit dem SFP-Multisource-Agreement (MSA) kompatibel und bieten Hot-Plug-Funktionen für eine einfache Installation, ohne dass der Onlinebetrieb von Host-Geräten unterbrochen wird. Der SFP Mini GBIC-Transceiver kann in KGS Fire & Security-Switch-Produkte mit 100Base-FX- oder 1000Base-SX / LX-SFP-Schnittstelle installiert werden.



### Einzelheiten

- SFP-Multisource-Agreement (MSA)
- Datenrate 100Mbps
- Laser-Sicherheitsstandard Klasse 1 gemäß IEC 60825
- •LC-Duplex-Aufnahme
- Geringe Verlustleistung
- Plug&Play-Funktion für einfache Installation
- Einsteckbar während des laufenden Betriebs
- -40°C bis + 75°C Betriebstemperatur
- TTL-Signalerkennungsanzeige
- Einzelne Stromversorgung 3.3V
- Beachten Sie die IEEE 802.3ab

# S25-2MLC-2

## Mini-GBIC Transceiver für SFP-Port 100Base-FX (1310nm) - 2 km - MM

## Technische Spezifikationen

### General

| | |
|---|---|
| Category | SFP |
| Port type | Multi Modus |
| No. of fibers | 2 |
| Port speed | Schnell |
| Wavelength | 1310 nm |
| Maximum distance | 2 km |

### Environmental

| | |
|---|---|
| Operating temperature | -40°C bis +75°C |

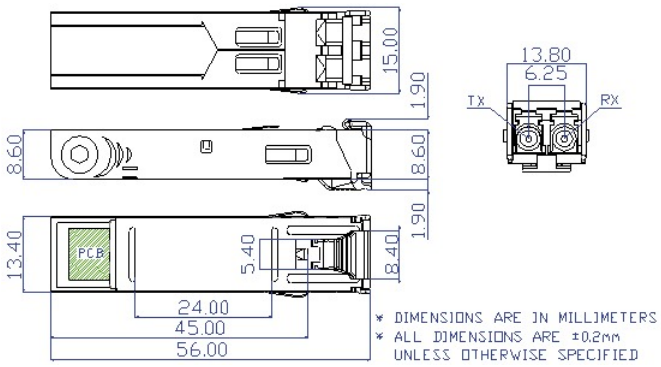


Als innovatives Unternehmen behält sich Kidde Global Solutions das Recht vor, Produktspezifikationen ohne Ankündigungen zu ändern. Für die aktuellsten Produktspezifikationen, besuchen Sie bitte de.firesecurityproducts.com online oder kontaktieren Sie bitte unsere Vertriebsmitarbeiter.