NC-DPH-W

Konventioneller Wärmemelder (weiß)



Einzelheiten

- Selbstdiagnose
- Lokale Testaktivierung mit Reedschalter
- Rundum-LED-Sichtbarkeit (360°-Betrachtungswinkel) vermeidet Zeitaufwand bei der spezifischen Ausrichtung des Melders
- Konfigurierbare Polling-LED-Unterstützung
- Fernanzeigeausgang
- 3 programmierbare Betriebsebenen (A1R, A2S und BS)

NC-DPH-W

Konventioneller Wärmemelder (weiß)

Technische Spezifikationen

General

Status indication	Rote LED
User interface	Über LED - Abfrage, Störung, Verschmutzung und Alarm
Compatibility	Konventionelle CIE der GST100A-Serie sowie GST I-9319 Zonenmonitor
Reset voltage	< 1 VDC
Reset time	<10 s
Alarm levels	3
Connectivity	Zonenanschluss - 2-adrig (polaritätsempfindlich), RI-Anschluss - 2-adrig (polaritätsempfindlich)

Electrical

Operating voltage	9,5 bis 28 VDC (typischerweise 24 VDC)
Current consumption	<60 µA (Ruhestrom) ≤55 mA (Alarm)
Cable specification	>1.0 mm²
No. of cable cores	2
Terminals	4

Detection

Detection principle	Wärme
Sensitivity	Programmierbar
Zone length	Zentralenabhängig

Output

Remote alarm output	1

Physical

Physical dimensions	54,5 mm (inkl. Sockel) x 100 mm Ø
Net weight	±110 g
Colour	Blanc (RAL 9016)
Mounting type	Deckenmontage
Material (body)	ABS

Environmental

Vandal proof	No
Operating temperature	-10 bis +65°C
Relative humidity	0 bis 95 % nicht kondensierend
Environment	Drinnen
IP rating	IP2x

Regulatory

Compliancy	CE, WEEE
Certification	EN54-5
Voluntary marks	BOSEC
Standards	LPCB

Kompatible Produkte

Kategorie	Referenz	Beschreibung
Detection device	NC-D-PT	Konventionelles tragbares Programmiergerät
Detection device	NC-DB-W	Konventioneller Standard-Punktmeldersockel (Weiß)
Detection device	NC-DB2R-W	Konventioneller Doppelrelaissockel (weiß)
Detection device	NC-DBD-W	Conventional standard point detector base with diode (White)
Detection device	NC-DBR-W	Konventioneller Relaissockel (Weiß)
Notification device	PA25/3L	Parallelanzeige optisch, geringe Stromaufnahme

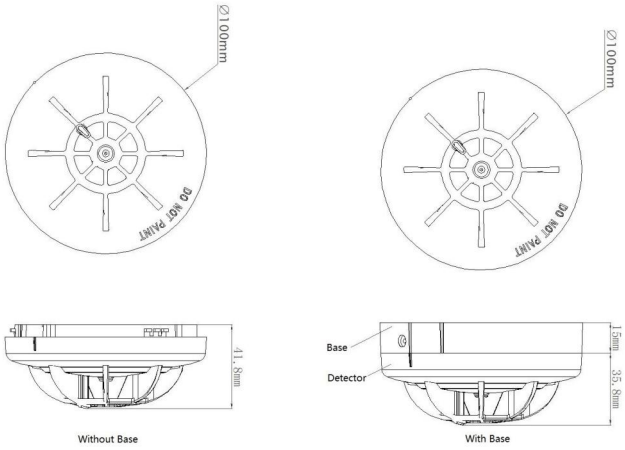

KIDDE COMMERCIAL

Als innovatives Unternehmen behält sich Kidde Global Solutions das Recht vor, Produktspezifikationen ohne Ankündigungen zu ändern. Für die aktuellsten Produktspezifikationen, besuchen Sie bitte de.firesecurityproducts.com online oder kontaktieren Sie bitte unsere Vertriebsmitarbeiter.