DC101

Czujka magnetyczna przewód 4x200cm, przykręcana, NC, szczelina 15mm, B

Seria DC101

Seria czujek magnetycznych DC101 została zaprojektowana w celu wykorzystania w instalacjach, gdzie konieczne jest zastosowanie małych, szczelnie zamkniętych urządzeń. Styk kontaktronowy znajduje się w poliuretanowej, szczelnej obudowie, co zapobiega dostawaniu się do wnętrza wilgoci oraz zapobiega generowaniu fałszywych alarmów.

Łatwa instalacja

Standardowa szczelina robocza 16 mm umożliwia szybki i łatwy montaż oraz zabezpiecza przed fałszywymi alarmami, zaś wpuszczane otwory montażowe powodują, że śruby są praktycznie niewidoczne.

Wysokiej jakości komponenty oraz materiały

Elementy styku kontaktronowego pokryte są rodem lub rutenem oraz hermetycznie zamknięte w suchym azocie, co zapewnia pracę w środowisku pozbawionym wilgoci oraz zabezpiecza elementy styku przed korozją.



Szczegóły

- Wygodny montaż powierzchniowy
- Przewód połączeniowy o długości 2m
- Ochrona przed sabotażem
- Opcjonalna wersja w kolorze brązowym

DC101

Czujka magnetyczna przewód 4x200cm, przykręcana, NC, szczelina 15mm, B

Specyfikacja techniczna

General

Application type	Montaje en Superficie
Contact type	NC

Wired/wireless

Wired-wireless	Wired

Physical

Colour	White

Environmental

Mounting surface material	Ferrometal, No ferrometal

Regulatory

EN50131 grade	Grade 2

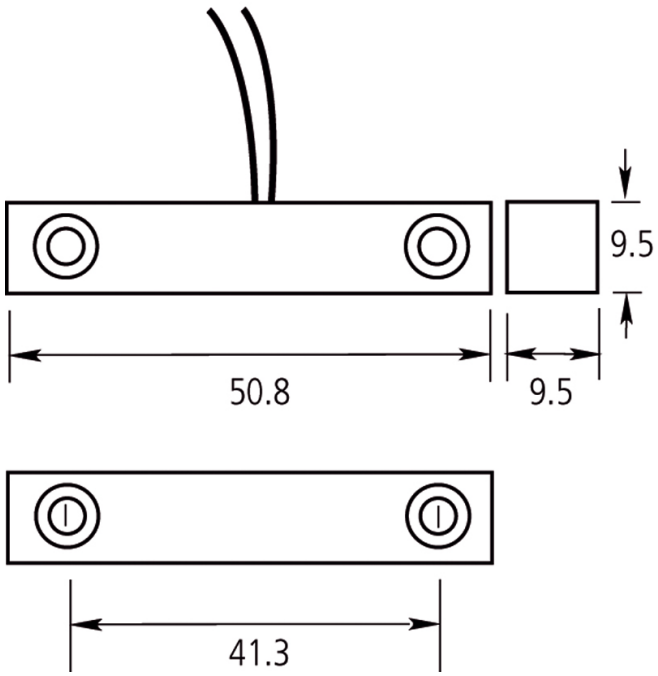

Będąc firmą innowacyjną, Kidde Global Solutions zastrzega sobie prawo do zmian w specyfikacji wyrobów bez uprzedzenia. W celu uzyskania najnowszych specyfikacji prosimy o wizytę na stronach pl/firesecurityproducts.com lub kontakt z przedstawicielem handlowym.

Last updated on 12 November 2026 - 18:57