KE-DBA-ADPW-ZIT

Base adattatrice linea Ziton per rivelatore indirizzabile Excellence (Bianca)

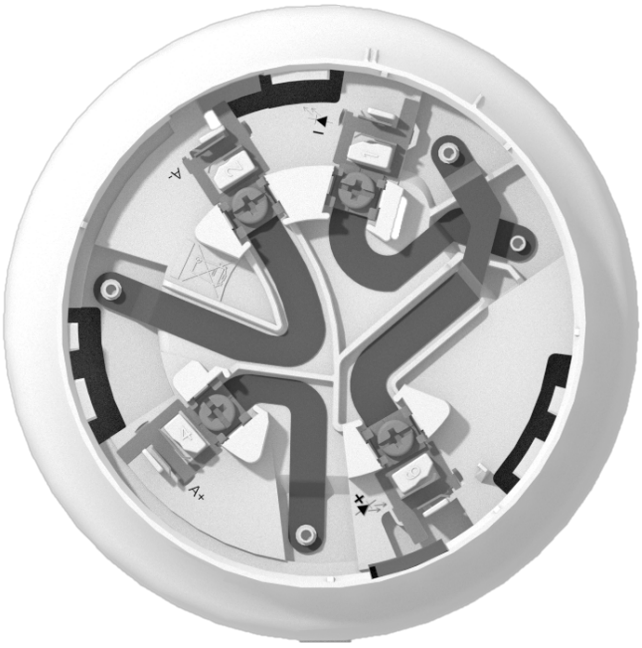

KE-DBA-ADPW-ZIT

Base adattatrice linea Ziton per rivelatore indirizzabile Excellence (Bianca)

Specifiche tecniche

Physical

Colour	Blanco (RAL 9016)
Mounting type	Montaje sobre base
Material (body)	PC / ABS

Environmental

Vandal proof	No
Environment	Indendør

Regulatory

Compliancy	CE, REACH, RoHS 3, UKCA, WEEE
Certification	CE

Prodotti compatibili

Categoria	Riferimento	Descrizione
Detection device	KE-DBA-TAGW	ActivSense™ Intelligent Universal Base Accessory - Address Tag (White)
Detection device	KE-DP3020W	Excellence series intelligent addressable dual optical smoke detector
Detection device	KE-DP3021W	Excellence series intelligent addressable dual optical/heat detector
Detection device	KE-DT3001W-HAB	Excellence series intelligent addressable heat detector

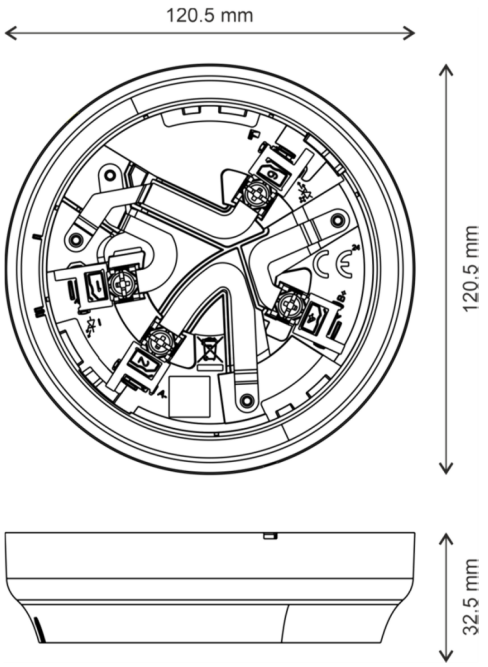

In quanto azienda in continua innovazione, Kidde Global Solutions si riserva il diritto di modificare le specifiche del prodotto senza preavviso. Per avere informazioni sempre aggiornate, visita it.firesecurityproducts.com online o contatta il tuo riferimento commerciale.

Last updated on 12 November 2026 - 18:57