S20-2MLC-2

SFP modul. Antal fibre 2, Multi-Mode, Distance 2km



S20-2MLC-2

SFP modul. Antal fibre 2, Multi-Mode, Distance 2km

Tekniske specifikationer

General

Category	SFP
Port type	Multi Tilstand
No. of fibers	2
Port speed	Hurtig
Wavelength	1310 nm

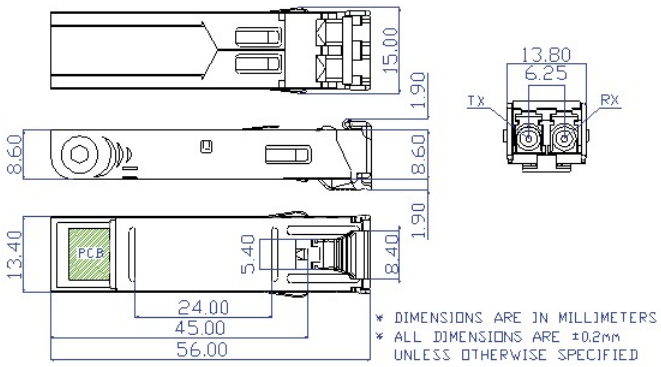

Kidde Global Solutions er et innovativt selskab og forbeholder sig ret til at ændre produktspecifikationer uden varsel. De nyeste produktspecifikationer kan du finde på dk.firesecurityproducts.com eller ved at kontakte din salgsrepræsentant hos.

Last updated on 12 November 2026 - 20:20