# 3045-W

**Overfald tryk til vægmontering, ingen LED indikation ved aktivering. N/C skrue terminaler. Hvid**



# 3045-W

## Overfald tryk til vægmontering, ingen LED indikation ved aktivering. N/C skrue terminaler. Hvid

## Tekniske specifikationer

### General

| | |
|---|---|
| Type | Omskifter |
| Water resistant | No |
| LED | No |
| Latching LED circuit | No |
| Alarm contact | NF |

### Wired/wireless

| | |
|---|---|
| Wired-wireless | Kablede |

### Physical

| | |
|---|---|
| Colour | Hvid |

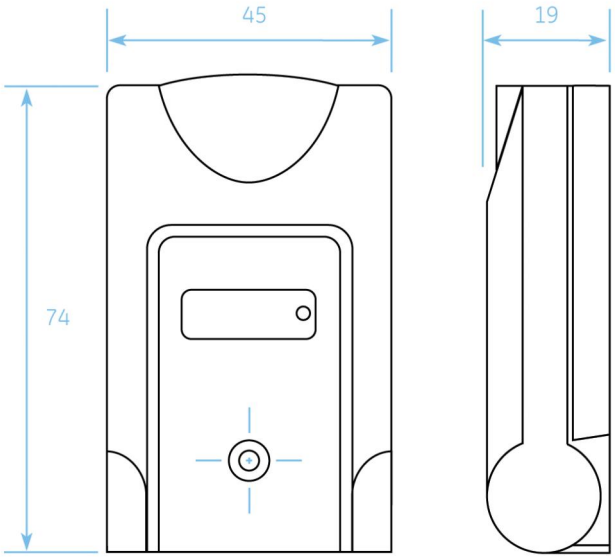


Kidde Global Solutions er et innovativt selskab og forbeholder sig ret til at ændre produktspecifikationer uden varsel. De nyeste produktspecifikationer kan du finde på dk.firesecurityproducts.com eller ved at kontakte din salgsrepræsentant hos.

Last updated on 12 November 2026 - 18:57