ATS1840

ATS printkort med sikringer

Produkt oversigt

Det er et printkort med 8 sikringer, der giver seperate strømforsynet udgange med sikringer. Fejl på sikringer indikeres med en dedikeret udgang, der kan tilsluttes direkte på en zone på en ATS Central (eller ATS1201E DGP).

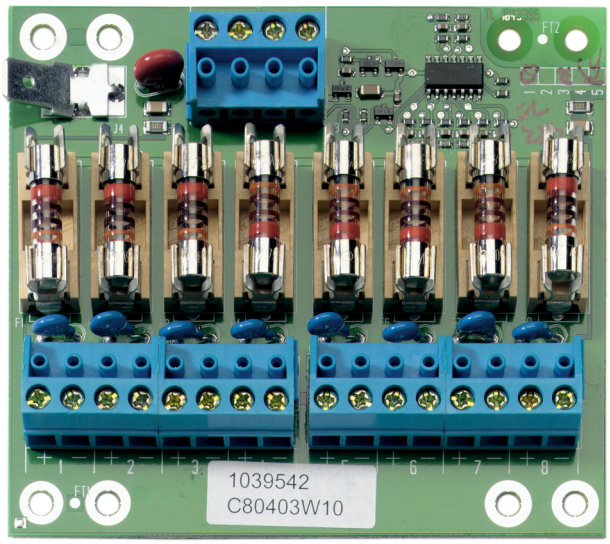

ATS1840

ATS printkort med sikringer

Tekniske specifikationer

General

Accessory group	ATS Master
Type	Modul

Kidde Global Solutions er et innovativt selskab og forbeholder sig ret til at ændre produktspecifikationer uden varsel. De nyeste produktspecifikationer kan du finde på dk.firesecurityproducts.com eller ved at kontakte din salgsrepræsentant hos.

Last updated on 12 November 2026 - 18:57