TVD-CB3A-W

Coupole de fixation TruVision 3 pouces pour caméras tourelles IP vari focale de la série M, blanc.

Présentation

Avec le support de coupelle TVD-CB3A-W, la caméra IP à tourelle série M TVGP-M01-0402-TUR-W peut être installée sur les supports de montage mural/de suspension TVD-SNB-W, TVD-CBW-W et TVD-PPB-W.



Détails

- Compatible avec la caméra IP à tourelle varifocale blanche série M TVGP-M01-0402-TUR-W
- Compatible avec les supports de fixation murale/de suspension TVD-SNB-W, TVD-CBW-W et TVD-PPB-W.
- Conçu pour faciliter le câblage

TVD-CB3A-W

Coupole de fixation TruVision 3 pouces pour caméras tourelles IP vari focale de la série M, blanc.

Spécifications techniques

General

Bracket type	Kamera
Support type	TruVision Mini Kuppeln
Bracket mounting part	Glocke
Mount type	Hängende Montage

Physical

Physical dimensions	Ø 140 x 66.6 mm
Net weight	220 g
Colour	Weiß
Material	Aluminium

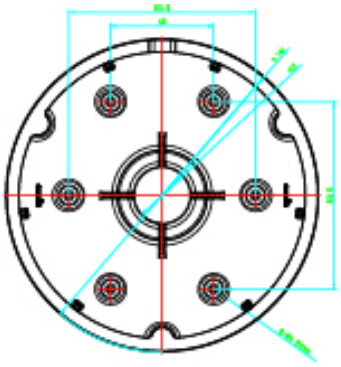

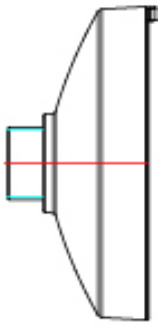

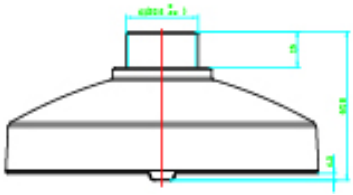

En tant que société d'innovation, Kidde Global Solutions se réserve le droit de modifier les spécifications des produits sans préavis. Pour les dernières spécifications du produit, visitez le site web fr.firesecurityproducts.com ou contactez votre représentant commercial.

Last updated on 12 November 2026 - 18:57