DC101R4.7

Built-on door window sensor with 4k7 EOL resistor



DC101R4.7

Built-on door window sensor with 4k7 EOL resistor

Tekniska specifikationer

General

Application type	Surface mount
Contact type	4K7 end-of-line resistor

Wired/wireless

Wired-wireless	Wired

Regulatory

EN50131 grade	Grade 2

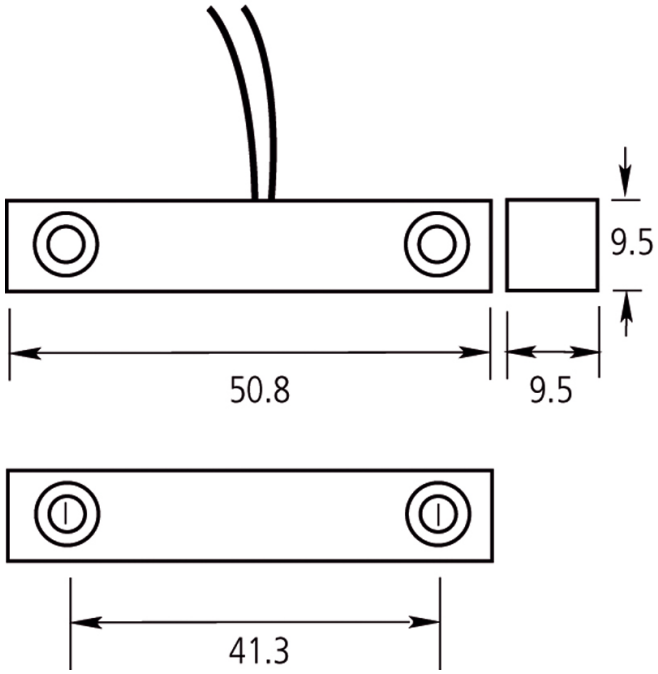

Kidde Global Solutions förbehåller sig rätten att ändra produktspecifikationer utan föregående meddelande. För de senaste produktspecifikationerna, besök se.firesecurityproducts.com online eller kontakta din försäljningsrepresentant.

Last updated on 12 November 2026 - 18:57