DC123

Contacto Magnético Montagem Superfície - GAP: 1.8cm, terminais parafuso



DC123

Contacto Magnético Montagem Superfície - GAP: 1.8cm, terminais parafuso

Especificações técnicas

General

Application type	Surface mount
Contact type	CO

Wired/wireless

Wired-wireless	Wired

Physical

Colour	White

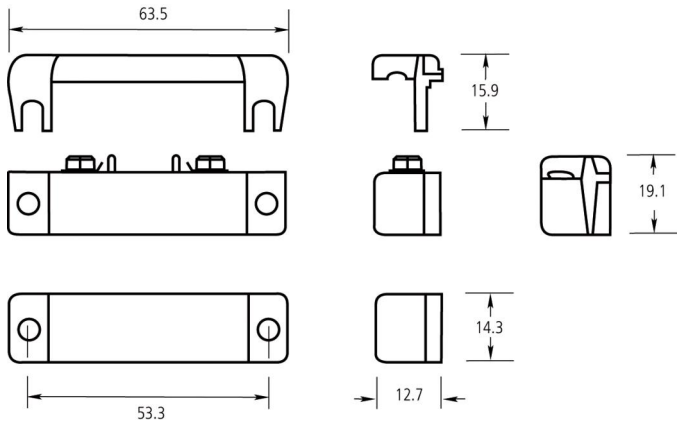

Como empresa de inovação, a Kidde Global Solutions reserva o direito de alterar as especificações do produto sem aviso prévio. Para obter informações sobre as especificações mais recentes do produto, visite pt.firesecurityproducts.com online ou contate o departamento comercial.

Last updated on 12 November 2026 - 18:57