DC101R4.7

Contacto Magnético Montagem Superfície - GAP: 1.5cm, 2m cabo, EOL4K7



DC101R4.7

Contacto Magnético Montagem Superfície - GAP: 1.5cm, 2m cabo, EOL4K7

Especificações técnicas

General

Application type	Surface mount
Contact type	4K7 end-of-line resistor

Wired/wireless

Wired-wireless	Wired

Regulatory

EN50131 grade	Grade 2

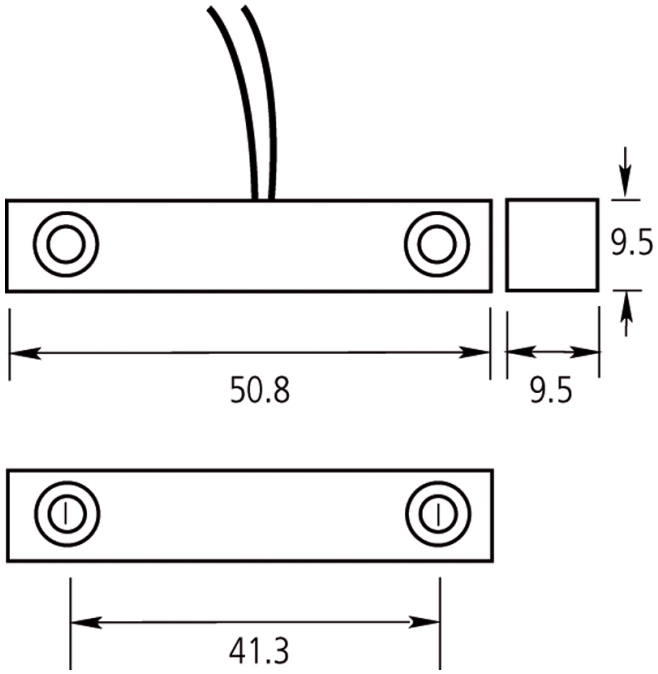

Como empresa de inovação, a Kidde Global Solutions reserva o direito de alterar as especificações do produto sem aviso prévio. Para obter informações sobre as especificações mais recentes do produto, visite pt.firesecurityproducts.com online ou contate o departamento comercial.

Last updated on 12 November 2026 - 18:57