TVD-CB6

Pierścień montażowy (135 mm/5 in.) dla zmotoryzowanych kamer turret serii S6. Do montażu w połączeniu z TVD-SNB, TVD-PPB, TVD-CBW.

Opis

Pierścień montażowy TVD-CB6 może być stosowany na wspornikach TVD-SNB, TVD-PPB i TVD-CBW



Szczegóły

- Kompatybilny ze wspornikami kamer TVD-SNB, TVD-PPB, TVD-CBW
- Przeznaczony do kamer typu turret z moto zoom serii S6 TVT-5608, TVT-5609, TVT-5610, TVT-5611

TVD-CB6

Pierścień montażowy (135 mm/5 in.) dla zmotoryzowanych kamer turret serii S6. Do montażu w połączeniu z TVD-SNB, TVD-PPB, TVD-CBW.

Specyfikacja techniczna

General

Bracket type	Kamera
Support type	TruVision mini kupler
Bracket mounting part	Cup base
Mount type	Vægmontering

Physical

Physical dimensions	Ø 136 mm
Net weight	Ø 5.35 in.
Colour	Grå (Pantone 428c)
Material	Aluminium

Environmental

Environment	Indendør, Udendørs

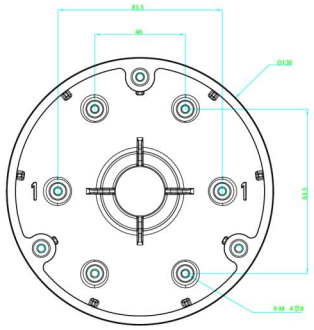

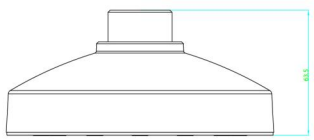

Będąc firmą innowacyjną, Kidde Global Solutions zastrzega sobie prawo do zmian w specyfikacji wyrobów bez uprzedzenia. W celu uzyskania najnowszych specyfikacji prosimy o wizytę na stronach pl/firesecurityproducts.com lub kontakt z przedstawicielem handlowym.

Last updated on 12 November 2026 - 18:57