DC104

Magnetkontakt Aufbau, weiß m. Schraubanschl. fremdfeldüberw.

DC104 Magnetkontakt

Aufbaumagnetkontakt für den Einsatz im privaten und gewerblichen Bereich mit Wechselkontakt und Schraubanschlüssen. Der Kontakt verfügt über eine Fremdfeldüberwachung.



Einzelheiten

- Aufbaumagnetkontakt mit Schraubanschlüssen
- Farbe weiß
- arbeitet mit Wechselkontakt
- Schaltabstand zwischen 9mm (min) und 31mm (max)
- Fremdfeldüberwachung

DC104

Magnetkontakt Aufbau, weiß m. Schraubanschl. fremdfeldüberw.

Technische Spezifikationen

General

Application type	Surface mount
Contact type	CO

Wired/wireless

Wired-wireless	Wired

Physical

Colour	White

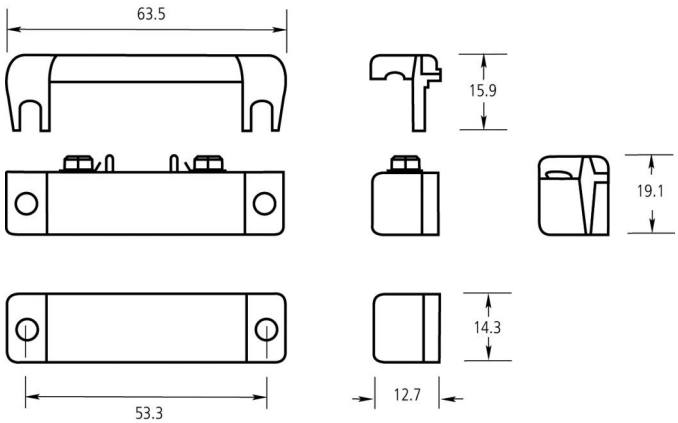

Als innovatives Unternehmen behält sich Kidde Global Solutions das Recht vor, Produktspezifikationen ohne Ankündigungen zu ändern. Für die aktuellsten Produktspezifikationen, besuchen Sie bitte de.firesecurityproducts.com online oder kontaktieren Sie bitte unsere Vertriebsmitarbeiter.