DC102

Magnetkontakt Aufbau, weiß mit Schraubanschluß

DC102 Magnetkontakt

Aufbaumagnetkontakt für den Einsatz im privaten und gewerblichen Bereich mit Schraubanschlüssen. Der Kontakt arbeit als Ruhekontakt.



Einzelheiten

- Aufbaumagnetkontakt mit Schraubanschlüssen
- Farbe: weiß
- arbeitet als Ruhekontakt
- Schaltabstand 18 mm

DC102

Magnetkontakt Aufbau, weiß mit Schraubanschluß

Technische Spezifikationen

General

Application type	Surface mount
Contact type	NC

Wired/wireless

Wired-wireless	Wired

Physical

Colour	White

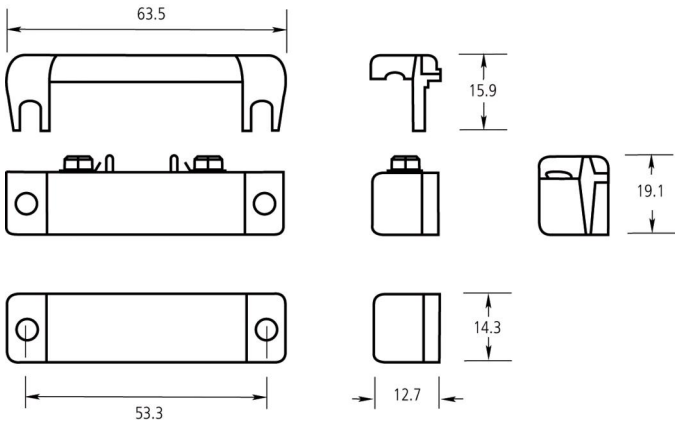

Als innovatives Unternehmen behält sich Kidde Global Solutions das Recht vor, Produktspezifikationen ohne Ankündigungen zu ändern. Für die aktuellsten Produktspezifikationen, besuchen Sie bitte de.firesecurityproducts.com online oder kontaktieren Sie bitte unsere Vertriebsmitarbeiter.