DC102

Magnetkontakter, overflademontage, max. gab 18 mm, NC



DC102

Magnetkontakter, overflademontage, max. gab 18 mm, NC

Tekniske specifikationer

General

Application type	Surface mount
Contact type	NC

Wired/wireless

Wired-wireless	Wired

Physical

Colour	White

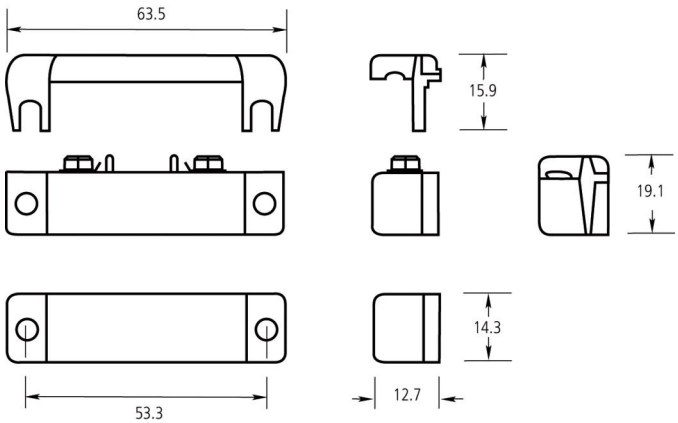

Kidde Global Solutions er et innovativt selskab og forbeholder sig ret til at ændre produktspecifikationer uden varsel. De nyeste produktspecifikationer kan du finde på dk.firesecurityproducts.com eller ved at kontakte din salgsrepræsentant hos.

Last updated on 12 November 2026 - 18:57