HB304

Med bygel och lysdiodsindikering

HB304

Överfallskontakt HB304 aktiverar larmutgång då bygeln fälls ut. LED indikerar att larmet har aktiverats.

Montering

Monteras utom synhåll men inom räckhåll för manuell aktivering, såsom under bänkar eller kassor i banker, butiker och andra anläggningar.



Detaljer

- Monteras under eller på sidan av skrivbord eller kassa
- Smidig kapsling, förhindrar skador på kläder
- Bygeln är utformad så att endast spetsen av ett finger får plats
- Reedkontakt återställs när bygeln är i stängt läge
- LED-indikering

HB304

Med bygel och lysdiodsindikering

Tekniska specifikationer

General

Type	Omskifter
Water resistant	No
LED	Yes
Latching LED circuit	Yes
Alarm contact	SPDT

Wired/wireless

Wired-wireless	Kablede

Physical

Colour	Hvid

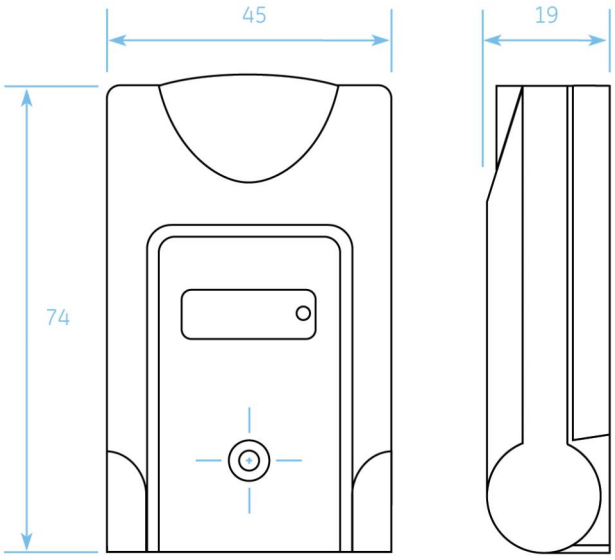

Kidde Global Solutions förbehåller sig rätten att ändra produktspecifikationer utan föregående meddelande. För de senaste produktspecifikationerna, besök se.firesecurityproducts.com online eller kontakta din försäljningsrepresentant.

Last updated on 12 November 2026 - 18:57