S35-2SLC-10

Porto SFP - 1000Base-LX10, 2 Fibras Monomodo (1310nm) - 10Km



S35-2SLC-10

Porto SFP - 1000Base-LX10, 2 Fibras Monomodo (1310nm) - 10Km

Especificações técnicas

General

Category	SFP
Port type	Enkelt Tilstand
No. of fibers	2
Port speed	Gigabit
Wavelength	1310 nm

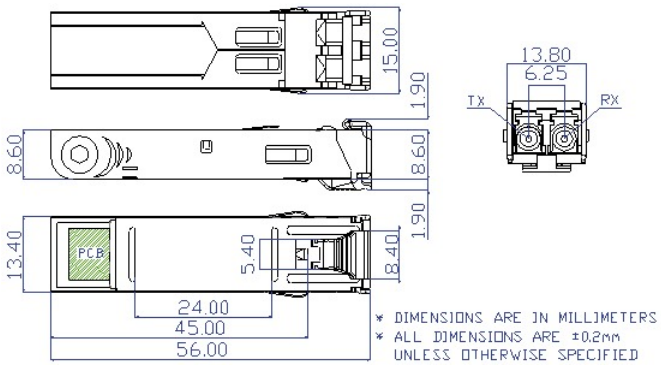

Como empresa de inovação, a Kidde Global Solutions reserva o direito de alterar as especificações do produto sem aviso prévio. Para obter informações sobre as especificações mais recentes do produto, visite pt.firesecurityproducts.com online ou contate o departamento comercial.

Last updated on 12 November 2026 - 20:20