DC104

Czujka magnetyczna z zaciskami śrubowymi, przykręcana, osłona zacisków, NC/NO, szczelina 9-31mm, B

Łatwa instalacja

Magnetyczne czujki serii DC104 znajdują zastosowanie wszędzie tam, gdzie konieczne jest zastosowanie urządzeń o niewielkich wymiarach. Szczelina robocza o wymiarach od 9 do 31 mm umożliwia szybki i łatwy montaż oraz zabezpiecza przed fałszywymi alarmami.



Szczegóły

- Czujka magnetyczna
- Przykręcana z zaciskami śrubowymi, osłona zacisków
- Szczelina 9- 31 mm
- Zestyk NC/NO
- Opcja w kolorze brązowym

DC104

Czujka magnetyczna z zaciskami śrubowymi, przykręcana, osłona zacisków, NC/NO, szczelina 9-31mm, B

Specyfikacja techniczna

General

Application type	Surface mount
Contact type	CO

Wired/wireless

Wired-wireless	Wired

Physical

Colour	White

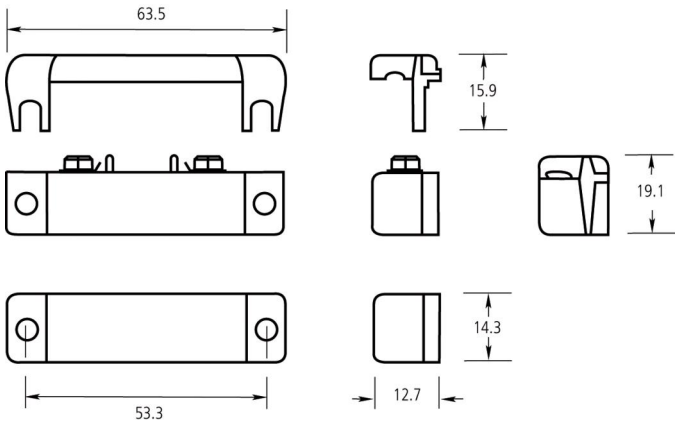

Będąc firmą innowacyjną, Kidde Global Solutions zastrzega sobie prawo do zmian w specyfikacji wyrobów bez uprzedzenia. W celu uzyskania najnowszych specyfikacji prosimy o wizytę na stronach pl/firesecurityproducts.com lub kontakt z przedstawicielem handlowym.

Last updated on 12 November 2026 - 18:57