S35-2SLC-10

Módulo mini-GBIC SFP 1000Base-LX10, 2 Fibras SM, 10Km.

Overview

El módulo transceptor de KGS Fire & Security está específicamente diseñado para alojar fibra óptica de alto rendimiento.
Conforme con el Acuerdo Multisectorial de SFP (MSA), estos módulos transceptores cuentan con capacidad de conexión en caliente (hot-plug) para una fácil instalación sin interrumpir el funcionamiento del equipo host en línea.
El transceptor SFP Mini GBIC puede instalarse en los switches de KGS Fire & Security de tipo SFP con características 100Base-FX o 1000Base-SX / LX.



Detalles

- SFP compatible con múltiples fuentes
- Velocidad de datos 1.25Gbps
- Cumple con el estándar IEC 60825 seguridad de equipos láser Clase 1
- Receptáculo dúplex LC
- Disipación de baja potencia
- Capacidad Plug-and-play para una fácil instalación
- Conectable en caliente (Hot-plug)
- temperatura de funcionamiento -40ºC a + 75ºC
- Indicador de detección de señal TTL
- Fuente de alimentación única 3.3V
- Cumple con IEEE 802.3ab

S35-2SLC-10

Módulo mini-GBIC SFP 1000Base-LX10, 2 Fibras SM, 10Km.

Especificaciones técnicas

General

Category	SFP
Port type	Enkelt Tilstand
No. of fibers	2
Port speed	Gigabit
Wavelength	1310 nm

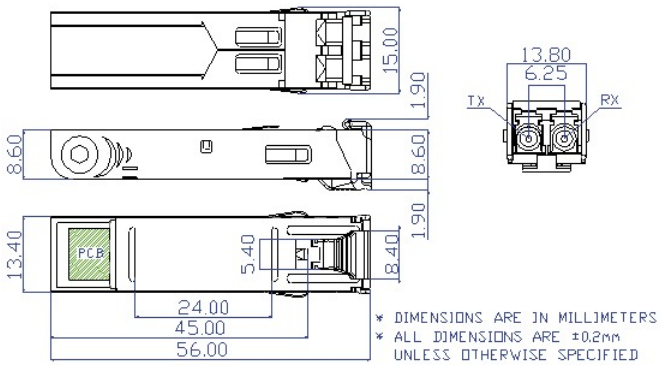

Como empresa innovadora, Kidde Global Solutions se reserva el derecho de modificar las especificaciones de los productos sin previo aviso. Para conocer las últimas especificaciones de los productos, visite la Web de es.firesecurityproducts.com o póngase en contacto con su comercial.

Last updated on 12 November 2026 - 20:20